German – English sailing dictionary

www.bluewatermiles.comm

This guide is aimed at German-speaking sailors who are looking to learn English sailing nomenclature. This is essential if you want to sail with an international crew and pass RYA examinations. Experienced sailors can learn the vocabulary within a few days on board an English-speaking boat. Regrettably, there are no good publications available on this subject but the below guide should get you started.

How to learn English sailing terminology?

The minimal required vocabulary that you have to master is quite limited so there is nothing to worry about. If you have some sailing experience, you will learn it in no time. You can study this guide to get started. As a next step read one of the English sailing books for beginners. They have lots of images so that you can relate the elements seen with your native language equivalents. This is one of the best ways to learn English sailing terminology. One such book is RYA Competent Crew Skills (available in pdf as well). It is beautifully illustrated and you can study the pictures to learn all the essential vocabulary needed. With more experience on English-speaking boats, you will extend your vocabulary naturally.

Segel- und Motormanöver - Sail and Engine Maneuvers

Leine	Line
Steuern	Steer
Steuerrad / Ruderrad	Helm / Wheel
Ruderpinne	Tiller
Anluven	Head up / Come up on the wind (point to windward)
Klemmen	Pinching
Abfallen	Bear away / Head off (point to leeward)
Luvseitig	Windward
Leeseitig	Leeward
Amwind; gegen den Wind segeln	Go upwind
Vorwind; mit dem Wind segeln	Go downwind
Aufkreuzen	Beating
Backbord	Port side
Steuerbord	Starboard side
Bereit!	Ready!
Wenden; über den Bug gehen	Tack (Going about)
Klar zum Wenden	Ready about / Stand by to tack
Halse (Halsen)	Gybe (Gybing)
Klar zur Halse	Ready to gybe / Stand by to gybe
Beidrehen-Beliegen	Heave-to
Anholen / heranziehen / straffen	Pull / Trim / Sheet in the line

© www.bluewatermiles.com (übersetzt von Michael Moschny)

Fieren	Ease the line
Lösen / auffieren	Release the line
Frei / freigegeben	Line running free / released
Mach weiter!	Keep on!
Stop!	Stop!
Segel	Sail
Segel setzen	Hoist / Set the sail
Segel bergen	Drop / Lower the sail
Reffen	Reef the sail
Trimmen	Trim the sails
Segel auffieren (lose geben)	Let the sails fly / luff
Weitermachen	Keep on
Segel zu flach	Sail too tight
Segel zu lose	Sail too loose
Großsegel reffen	Reef the main sail
Vorsegel / Fock reffen	Furl the headsail
Flattern/ ”killen”	Luffing / Flapping
Fock beginnt zu flattern / ”killen”	Jib is starting to flap / luff
Lege 3 Windungen um die Winschtrommel	Put 3 wraps around the winch drum
Strömungsfaden	Tell tale
Luvgierigkeit	Weather helm
Leegierig	Lee helm
Ruder mittschiffs	Helm to midship
Halte den Kurs	Keep the course / Keep her so
Ruder nach Backbord	Helm to port
Ruder nach Steuerbord	Helm to starboard
Ruder hart nach Steuerbord	Helm hard to starboard
Ruder/Kurs 5 Grad nach Backbord	5 degrees to port
Mehr / etwas nach Steuerbord	More / A little bit to starboard
In Deckung bringen (Deckpeilung)	Steer on leading line / transit line
Steuer (Kurs) eins sechs null!	Steer one six zero
Halte 2 Meilen Abstand vom Ufer	Keep 2 miles distance from the shore
Nicht mehr nach Backbord	Don’t go more to port / Nothing to port
“Gieren” nicht so viel	Don’t let her yaw / Don’t sheer so much
Das Schiff giert (zu) stark	Keep the course
Backbordbug	Port tack
Steuerbordbug	Starboard tack
Auf Steuerbord liegen lassen	Leave it to starboard
Auf Backboard liegen lassen	Leave it to port
großen Abstand halten	Give a wide berth
Palstek	Bowline
Klampenschlag / Klampe belegen	Cleat hitch
Webeleinstek	Clove hitch
Stopperstek	Rolling hitch

© www.bluewatermiles.com (übersetzt von Michael Moschny)

Kreuzknoten	Reef knot
Schotstek	Sheet bend
Doppelter Schotstek	Double sheet bend
Rundtörn mit zwei halben Schlägen	Round turn and two half-hitches
Aufschießen	Coil / Fold the line
Motor starten	Start the engine
Motor stoppen	Stop the engine
Schalte in den Leerlauf	Engine to neutral / Idle speed
Langsam voraus / zurück	Slow ahead / astern
Halb voraus / nach achtern (retour)	Half ahead / astern
Voll voraus / nach achtern (retour)	Full ahead / astern
Geschwindigkeit erhöhen / verringern	Increase / Decrease speed
Auskuppeln / verwende der Kupplung	Use the clutch
Treiben	Not making way through the water / adrift
Vorausfahrt / Fahrt achteraus	Headway / Sternway
Mann-über-Bord (MOB)	Man Over Board (MOB)

© www.bluewatermiles.com (übersetzt von Michael Moschny)

Richtungen - Directions

Recht voraus	Ahead
Leeseitig / im Lee	Leeward
Luvseitig / im Luv	Windward
Steuerbord voraus	Starboard bow
Backbord voraus	Port bow
Steuerbord querab	Starboard beam
Backbord querab	Port beam
Steuerbord achteraus	Starboard quarter
Backbord achteraus	Port quarter
Achteraus	Astern

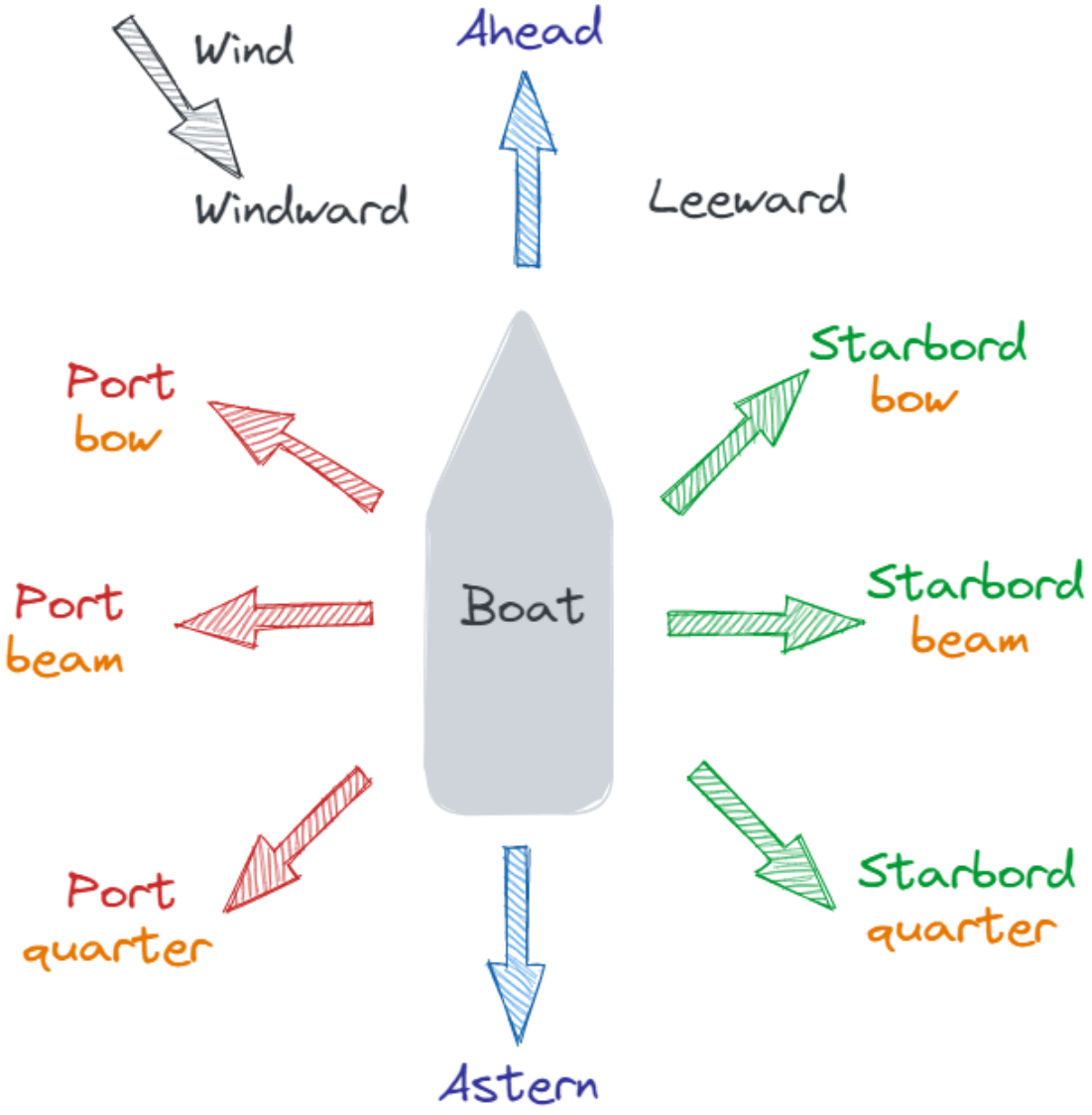

© www.bluewatermiles.com (übersetzt von Michael Moschny)

Windrichtungen - Point of sails

Hart am Wind	Close hauled
Am Wind	Close reach
Halbwind	Beam reach
Raumwind	Broad reach
Vor dem Wind	Run / Dead run
Im Wind	Into the wind / In irons
Schmetterling	Wing on Wing

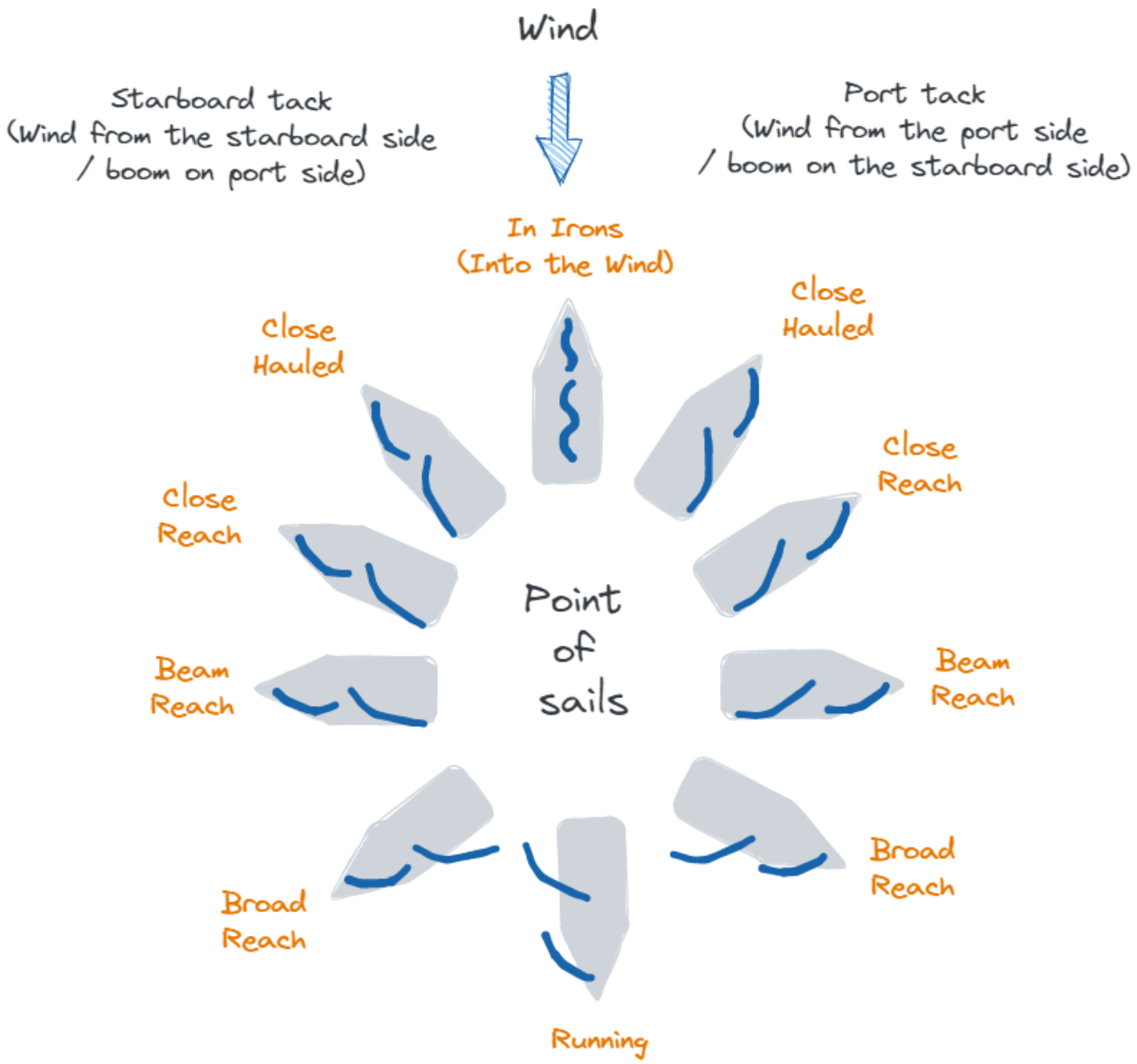

© www.bluewatermiles.com (übersetzt von Michael Moschny)

Anlegen – Berthing / Docking

Wir werden mit Steuerbord / Backbord / dem Heck anlegen	We will be berthing starboard / port / stern
Ausschau halten / Ausguck besetzen	Put a man on lookout
Gib die Entfernung zum Liegeplatz / Kai / Mauer / Steg / Boje an	Report the distance to berth
Muring / Festmacherleine	Mooring line
Vorleine / Vorleine am Dock	Bow line on the dock
Anholen	Take / Trim the slack
Halten / auf stark gehen	Hold the line / Keep the line tight
Bugleine / Heckleine / Springleine festmachen	Make fast the bow / stern / spring line
Leine(n) auf Slip	Prepare lines on slip
Leinen lösen	Cast off the line / Let go the line
Leinen fieren / nachlassen	Slip the line
Leine belegen / festmachen	Cleat the line
Leine auf slip vorbereiten	Running back to cockpit
Hafen / Marina	Port / Marina
Kai	Quay
Liegeplatz	Berth
Schwimmsteg	Pontoon
Pier	Pier
Poller	Bollard
Dalben	Dolphin
Klampe	Cleat
(Mooring-)Ring	Ring
Wand	Wall
Fender	Fender
Kugelfender	Bulb fender
Fender am Bug / Achtern / Mittschiff vorbereiten	Prepare fender on the bow / aft / amidship
Fender raus	Fenders out
Fender rein	Fenders in
Fender auf Pontonhöhe setzen	Put fenders on pontoon height
Fender auf Wasserhöhe setzen	Put fenders on water height
Boot abfendern / Fender an den Bug / ans Heck	Fend the boat / Protect the side
Bootshaken am Bug bereithalten	Have a boat hook ready on the bow
Mooring-Leine übernehmen	Take in mooring line
Übersteigen / An Land gehen	Step ashore
Ablegen	Leaving berth
Bootslänge	Length of the boat
Tiefgang	Draught of the boat
Heckbreite	Beam of the boat

© www.bluewatermiles.com (übersetzt von Michael Moschny)

Teil eines Segelbootes – Part of a Sailing Boat

Mast	Mast
Wanten	Shrouds
Vorstag / Fockstag	Forestay
Achterstag	Backstay
Fall	Halyard
Schot	Sheet
Dirk	Topping lift
Großschot	Mainsheet
Baum	Boom
Großsegel	Mainsail
Vorsegel / Fock / Genua	Headsail (Jib or Genoa depending on size)
Sturmfock	Strom Jib
Genua Gennaker	Genoa
Spinnaker	Spinnaker
Schothorn	Outhaul
Baumniederholer / Kicker	Kicking strap / Vang
Großschot-Traveller	Mainsheet traveller
Genuaschlitten / Fockschotholepunkt	Jib car
Bug	Bow
Heck / Spiegel	Stern
Fahrstand / Führerkabine	Cockpit
Salon	Saloon
Ruder	Rudder
Mittschiff	Midship
Kajüte / Koje	Cabin
Niedergang	Companionway
Niedergangsluke, Schiebedach	Washboards
Schapp	Cockpit locker
verschließbares Fach / verschließbarer Schrank;	Locker
Winsch	Winch
Winschkurbel	Winch handle
Kiel	Keel
Rumpf / Schiffsrumpf	Hull
Deck	Deck
Sorgleine	Guardrail
Geländer / Handlauf	Grabrail / Handrail
Bugkorb / Heckkorb	Bow / Stern pulpit
Relingsstütze	Stanchion
Störsender	Jammer / Clutch
Curry-Klemme / Schotklemme	Cam cleat
Lippe / Führung / Leiteinrichtung	Fairlead
Spritzkappe	Sprayhood / Dodger

© www.bluewatermiles.com (übersetzt von Michael Moschny)

Kombüse	Galley
Toilette	Toilet / Head
Koje	Bunk / Berth
Bilge	Bilge
Bilgepumpe	Bilge pump
Kompass	Steering compass
Passarella / Gangway	Gangway
Dingi	Dinghy
Paddel	Dinghy oars
Anker	Anchor
Ankerwinde	Windlass
Verklicker / Windrichtungsanzeiger	Hawk / Windex
Luke	Hatch
Bullauge	Porthole / Skylight
Feuerlöscher	Fire extinguisher
Erste-Hilfe-Koffer	First Aid Kit
Rettungsinsel	Liferaft
Rettungsring	Life ring / Lifebuoy
Jackstag	Jackstay / Lifeline
Rettungsweste	Lifejacket
Rettungsleine / Sicherheitsgurt	Tether / Lanyard
Lifebelt	Harness
Logbuch	Logbook
Außenborder	Outboard engine
Block	Block
Schäkel	Shackle
Ladekabel	Shore cable
Wasserschlauch	Water hose
Wassertank	Water tank
Positiontslichter / Navigationslichter	Navigation lights
Seitenlichter	Sidelight
Hecklicht	Stern light
Topplicht	Masthead (steaming) light
Ankerlicht	All-around masthead / Anchor light
Decklicht	Deck light
Navigationstisch / Navi	Navigation table

© www.bluewatermiles.com (übersetzt von Michael Moschny)

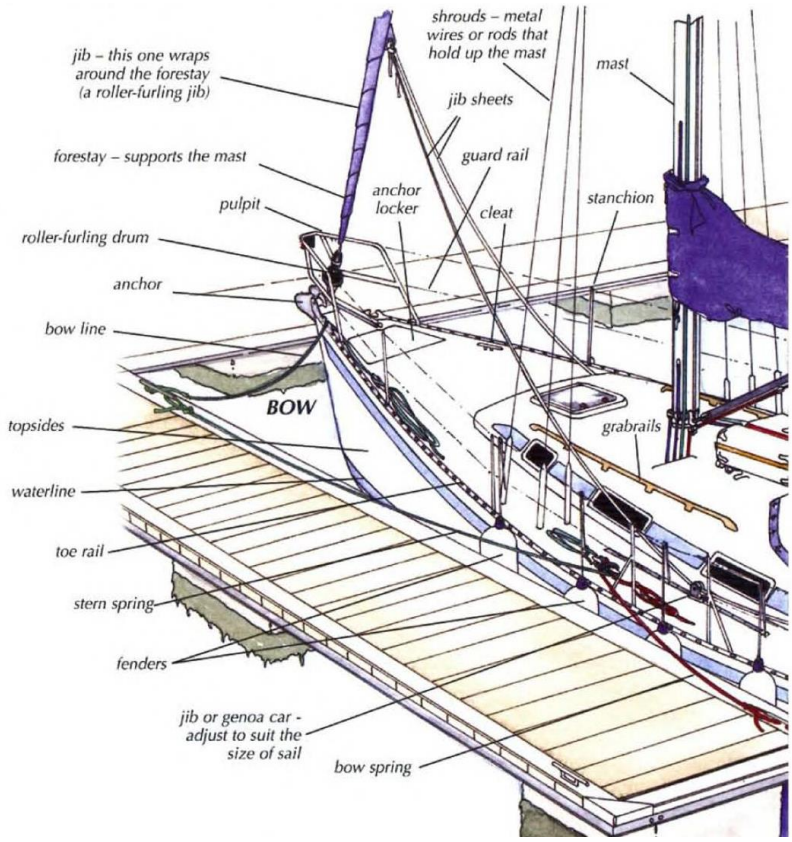

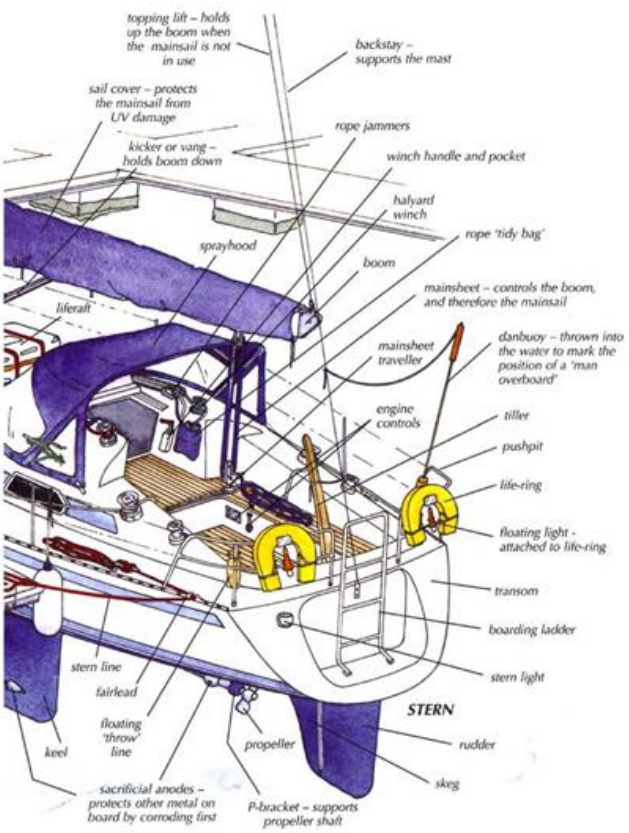

Ankern - Anchoring

Klar zum Ankern	Walk out the anchor
Anker klar	Have anchor ready
Anker fallen (lassen)	Drop / Let go the anchor
Kette geben (+Meterangabe)	Pay out the anchor chain
Wie viel Kette ist raus?	How much cable is out
In welche Richtung schaut die Kette?	How is the chain looking
Hält der Anker?	Is the anchor holding
Anker slipt/hält nicht	Anchor is dragging
Anker aufholen/heben	Weigh / Heave up anchor
Anker ist gesichert	Anchor has been secured
Überprüfen, ob wir die Position halten	Check the position by bearings

Navigation - Navigation

Meer / Ozean	Sea / Ocean
Seekarte	Chart
Längengrad	Longitude
Breitengrad	Latitude
Tiefe	Depth
Position (Fix)	Position fix

© www.bluewatermiles.com (übersetzt von Michael Moschny)

Boje	Buoy
Leuchtturm	Lighthouse
Molenfeuer / Einfahrtsfeuer	Harbour head lights
Kardinalzeichen	Cardinal marks
Lateralzeichen	Lateral marks
Einzelgefahrenzeichen	Isolated danger
Mitte-Fahrwassermarkierung	Safe water mark
Kurs über Grund	Course Over Ground (COG)
Geschwindigkeit über Grund	Speed Over Ground (SOG)
Rechtweisender Kurs/Kartenkurs	True course
(Magnet)Kompasskurs	Compass course
Deviation / Kompassablenkung	Deviation
Missweisung	Variation
Gezeiten/Tide	Tide
Gezeitenströmung	Tidal stream
Strömung	Current
Marinezirkel	Divider
Handpeilkompass	Hand bearing compass
Bucht / Golf	Bay / Gulf
See	Lake
Lagune	Lagoon
Fjord	Fiord
Bach	Creek
Meerenge	Strait / Sound
Passage	Passage
Kanal	Channel
Hafeneinfahrt	Entrance
Fluss	River
die Mündung	Estuary
Ankerplatz/Anchorage	Anchorage
Reede/geschützte Bucht	Roads / Roadstead
Insel / Inselchen	Island / Islet
Kap	Cape
Landzunge	Head / Headland
Berg	Mountain / Mount
Felsen	Rock

Wetter - Weather

Wettervorhersage	Forecast
Richtung	Direction
Stärke	Strength
Wellen	Waves
Schwell	Swell
Wind	Wind

© www.bluewatermiles.com (übersetzt von Michael Moschny)

Böe	Gust
(Sturm-)Böe	Squall
Sturm	Gale
Barometer	Barometer
Sichtweite	Visibility
Wolken	Clouds
Seegang	Sea state
Luftdruck	Air pressure
Nebel	Fog
Regen	Rain

© www.bluewatermiles.com (übersetzt von Michael Moschny)